THUASNE

夜間モビダーム autofit

MOBIDERM autofit

self-adjustable device

SOLVE CORPORATION JAPAN DISTRIBUTOR THUASNE LYMPHEDEMA

SOLVE CORPORATION
THUASNE COMPRESSIONCARE

クラスⅠ　一般医療機器
承認番号：14B1X90001TU0003

MOBIDERM autofit

夜間モビダーム autofit

夜間モビダーム 標準シリーズ（既製品）が、autofit（ベルクロ式）として進化しました。患者様の患肢形態に合わせることができ、ご自身での調節が可能になりました。

商品説明：

上肢のリンパ浮腫：夜間モビダーム autofit ミトン付スリーブ

下肢のリンパ浮腫：夜間モビダーム autofit ハイソックス / ストッキング

適 用：

- リンパ浮腫　全ステージの患者様
- 維持期、または排液期終盤の患者様
- 変形性または、進行性の浮腫を発症している患者様
- ご自身の浮腫に対して、積極的にセルフケアを希望される患者様
- 製品がすぐに必要な患者様

材 質：

- 着衣外側生地：ポリアミド 59%　エラステイン 41%
- 腕、脚に使われるモビダーム（15 ㎜）：不織布　ポリウレタン
- 手、足に使われるモビダーム（５㎜）：不織布　ポリエチレン

既製品はすぐにお届け可能です！

― 上 肢 ―

ミトン付スリーブ

フィッティングライン：
目視で容易に確認ができ、各部位の適正圧を管理
浮腫の容積変化に対応して、リバウンドを抑制

ベルクロ：
ベルクロ採用で、より幅広い患肢に対応

ミトン付スリーブ：
一体型のため、排液の阻害を低減

セミオープン：
ベルクロを外すことで着衣が広がり、
内側も筒形状のため着脱が容易

夜間モビダーム AUTOFIT　ミトン付スリーブ

圧力 /18mmHg – 30mmHg

規格	サイズ	手背部 B（cm）	手首部 C（cm）	前腕部 D（cm）	腋窩部 E（cm）	注文コード ℓ ノーマル 40-45㎝	注文コード ℓ ロング 45-50㎝
右　用	1	17 - 21	15 - 19	22 - 28	25 - 32	AMS-110	AMS-111
	2	17 - 21	16 - 20	24 - 30	29 - 36	AMS-120	AMS-121
	3	18 - 22	17 - 21	26 - 32	33 - 40	AMS-130	AMS-131
	4	18 - 22	17 - 21	28 - 34	37 - 44	AMS-140	AMS-141
	5	19 - 23	18 - 22	30 - 36	41 - 48	AMS-150	AMS-151
	6	20 - 24	19 - 23	31 - 37	45 - 52	AMS-160	AMS-161
左　用	1	17 - 21	15 - 19	22 - 28	25 - 32	AMS-210	AMS-211
	2	17 - 21	16 - 20	24 - 30	29 - 36	AMS-220	AMS-221
	3	18 - 22	17 - 21	26 - 32	33 - 40	AMS-230	AMS-231
	4	18 - 22	17 - 21	28 - 34	37 - 44	AMS-240	AMS-241
	5	19 - 23	18 - 22	30 - 36	41 - 48	AMS-250	AMS-251
	6	20 - 24	19 - 23	31 - 37	45 - 52	AMS-260	AMS-261

標準価格：14,800円　　税込価格：15,984円

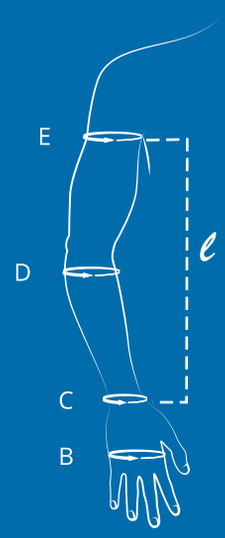

B：手背の周径
C：手首の周径（もっとも細い部分）
D：前腕の周径（肘下5㎝または前腕最大周径部）
E：腋窩の周径（腋窩または上腕最大周径部）
ℓ：C（手首）～E（腋窩）までの長さ

― 下 肢 ―

ハイソックス　ストッキング

セミオープン：
ベルクロを外すことで着衣が広がり、
内側も筒形状のため着脱が容易

フィッティングライン：
目視で確認ができ、各部位の適正圧を管理
浮腫の容積変化に対応して、リバウンドを抑制

ダブルベルクロ：
両側にベルクロを採用することで、
より幅広い患肢に対応
左右ともに使用が可能

すべり止め：
歩行時の転倒防止をサポート

夜間モビダーム AUTOFIT　ハイソックス

圧力 /18mmHg – 30mmHg

規格	サイズ	足背部	足首部	ふくらはぎ部	膝下部	注文コード			
		cA（㎝）	cB（㎝）	cC（㎝）	cD（㎝）	ℓ（D）ショート 38-40㎝	ℓ（D）ノーマル 40-42㎝	ℓ（D）ロング 42-44㎝	ℓ（D）Xロング 44-46㎝
左右共用	1	18 - 23	16 - 24	24 - 35	25 - 36	AMD-110	AMD-111	AMD-112	AMD-113
	2	20 - 25	20 - 28	32 - 43	32 - 43	AMD-120	AMD-121	AMD-122	AMD-123
	3	22 - 27	24 - 32	40 - 51	39 - 50	AMD-130	AMD-131	AMD-132	AMD-133
	4	24 - 29	28 - 36	48 - 59	46 - 57	AMD-140	AMD-141	AMD-142	AMD-143

標準価格：18,500円　　税込価格：19,980円

夜間モビダーム AUTOFIT　ストッキング

圧力 /18mmHg – 30mmHg

規格	サイズ	足背部	足首部	ふくらはぎ部	大腿部	注文コード			
		cA（㎝）	cB（㎝）	cC（㎝）	cG（㎝）	ℓ（G）ショート 67-72㎝	ℓ（G）ノーマル 72-77㎝	ℓ（G）ロング 77-82㎝	ℓ（G）Xロング 82-87㎝
左右共用	1	18 - 23	16 - 24	24 - 35	46 - 57	AMG-210	AMG-211	AMG-212	AMG-213
	2	20 - 25	20 - 28	32 - 43	53 - 65	AMG-220	AMG-221	AMG-222	AMG-223
	3	22 - 27	24 - 32	40 - 51	61 - 72	AMG-230	AMG-231	AMG-232	AMG-233
	4	24 - 29	28 - 36	48 - 59	68 - 80	AMG-240	AMG-241	AMG-242	AMG-243

標準価格：23,000円　　税込価格：24,840円

MOBIDERM autofit

【 洗濯方法 】

• 手洗いの場合

30℃以下の水に、中性洗剤を用いて手で軽く押し洗いをしてください。

• 洗濯機の場合

30℃以下の水に、中性洗剤を用いてソフト洗い（おしゃれ着洗い）をしてください。
洗濯機を用いる際には、ネットに入れてください。（必ずベルクロを閉じてください）

軽く水気を切り、バスタオルなどで上から押し当てると、さらに水気を早く抜くことが出来ます 。脱水機を用いる際は、ネットに入れたまま１分程度なら可能です。
直接日光があたらないように、室内または室外陰干しで乾燥させてください 。
干す場合にベルクロを外すと、乾きが早くなります。

【 洗濯時の注意点 】

折りたたむ場合は、必ずベルクロ部を下図の様に表側にしてください。
柔軟剤、漂白剤などの使用は不可 。
乾燥機、ドライクリーニングの使用は不可。
もみほぐしたり、擦る様な洗い方は絶対にしないでください 。
モビダームの劣化や耐久性が落ちる原因となり、製品の効果や有効性が維持できなくなります。
モビダームは、光や空気に触れることで黄色く変色いたしますが製品の有効性には影響がございませんのでご安心ください。

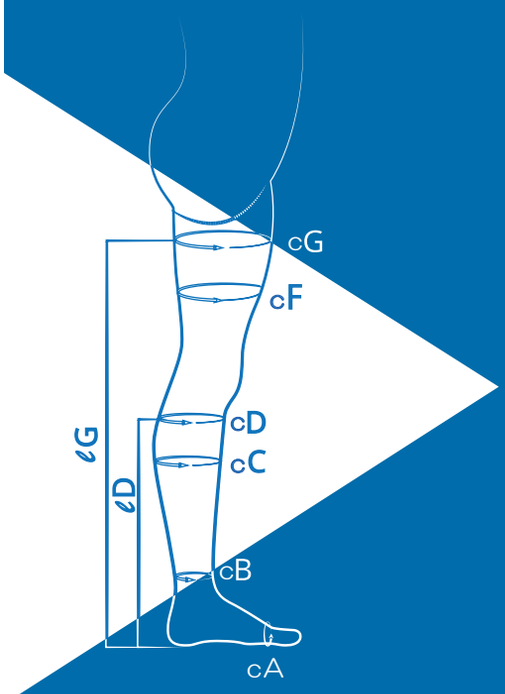

cA：足背の周径（中足趾節関節の周径）
cB：足首の周径（もっとも細い部分）
cC：ふくらはぎの周径（もっとも太い部分）
cD：ひざ下の周径（腓骨頭のライン）
cF：大腿中央の周径
cG：大腿の周径（もっとも太い部分）
ℓD：床から膝下までの高さ
ℓG：床から大腿部（臀溝部）までの高さ

MOBIDERM *autofit*

ミトン付スリーブ 着用方法

1

フィッティングラインの確認をしてください。
患者様の患肢サイズによって異なりますので、装着前に確認をしてください。
※フィッティングラインの確認は、「フィッティングライン確認方法」をご参照ください。

2

全てのベルクロを外し、図１の様に腕をまっすぐ通します。

3

- 図２の①から④の手順でベルクロを仮固定します
- 次に固定していない⑤⑥のベルクロを固定します
  ※⑤のベルクロは、ノーマル丈：１ヵ所
  ロング丈：２ヵ所
- 上記の手順を繰り返して、推奨されるフィッティングライン（＋／++／+++／++++）に到達するように、少しずつベルクロを近づけながら留めていきます

4

最後に、モビダームが患肢に馴染むように、手背側から腋窩方向に着衣の上から揉むようにマッサージをしてください。

フィッティングライン確認方法

フィッティングラインは次のように確認します。

- 患者様の患肢サイズを計測します
- 周径と長さを確認して、着用するサイズを選定します

例：サイズ２を選定された場合
患者様の手背部（Ｂ）の周径値が１８㎝ならば、
手背部の設定ラインは（++）領域となります。

フィッティングライン　チャート表

周径 B	サイズ1	サイズ2	サイズ3	サイズ4	サイズ5	サイズ6
17	+ + +	+ + +				
18	+ +	+ +	+ + +	+ + +		
19			+ +	+ +	+ + +	
20	+	+			+ +	+ + +
21			+	+		+ +
22					+	
23						+
24						

周径 C	サイズ1	サイズ2	サイズ3	サイズ4	サイズ5	サイズ6
15	+ + +					
16	+ +	+ + +				
17		+ +	+ + +	+ + +		
18	+		+ +	+ +	+ + +	
19		+			+ +	+ + +
20			+	+		+ +
21					+	
22						+
23						

周径 D	サイズ1	サイズ2	サイズ3	サイズ4	サイズ5	サイズ6
25	+ + + +					
26	+ + +					
27		+ + + +				
28	+ +	+ + +				
29			+ + + +			
30	+	+ +	+ + +			
31				+ + + +		
32		+	+ +	+ + +		
33					+ + + +	
34			+	+ +	+ + +	+ + + +
35						+ + +
36				+	+ +	
37						+ +
38					+	
39						+
40						

周径 E	サイズ1	サイズ2	サイズ3	サイズ4	サイズ5	サイズ6
25	+ + +					
26						
27	+ +					
28						
29		+ + +				
30	+					
31		+ +				
32						
33			+ + +			
34		+				
35			+ +			
36						
37				+ + +		
38			+			
39				+ +		
40						
41					+ + +	
42				+		
43					+ +	
44						
45						+ + +
46					+	
47						+ +
48						
49						
50						+
51						
52						

MOBIDERM *autofit*

ストッキング ハイソックス　着用方法

1 フィッティングラインの確認をしてください。
患肢サイズによって異なりますので、装着前に確認をしてください。
※フィッティングラインの確認は､「フィッティングライン確認方法」をご参照ください。

2 全てのベルクロを外してください。

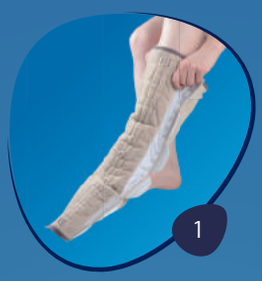

3
- 確認をしたフィッティングマークをもとに、内側のベルクロを ① から ② 方向に、フィッティングラインの位置に全て留めておきます
- 次に図１の様に脚を通して、かかと部分をあわせます（ 外側のベルクロは開いた状態になります ）
- 外側のベルクロを図２の①から②方向に仮固定します
- 上記の手順を繰り返して、推奨されるフィッティングライン（ + / ++ / +++ ）に到達するように、少しずつベルクロを近づけながら留めていきます

4 最後に、モビダームが患肢に馴染むように、足背側から大腿方向に着衣の上から揉むようにマッサージをしてください。

フィッティングライン確認方法

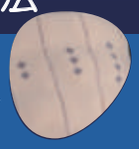

フィッティングラインは次のように確認します。

- 患者様の患肢サイズを計測します
- 周径と長さを確認して、着用するサイズを選定します

例：サイズ２を選定された場合
患者様の足背部（ cA ）の周径値が２２㎝ ならば、
足背部の設定ラインは（＋＋）領域となります。

フィッティングライン チャート表

周径 cA	サイズ1	サイズ2	サイズ3	サイズ4
18 - 19	+			
20 - 21	+ +	+		
22 - 23	+ + +	+ +	+	
24 - 25		+ + +	+ +	+
26 - 27			+ + +	+ +
28 - 29				+ + +

周径 cB	サイズ1	サイズ2	サイズ3	サイズ4
16	+			
17				
18				
19	+ +			
20		+		
21				
22	+ + +			
23		+ +		
24			+	
25				
26		+ + +		
27			+ +	
28				+
29				
30			+ + +	
31				+ +
32				
33				
34				+ + +
35				
36				

周径 cC	サイズ1	サイズ2	サイズ3	サイズ4
24 - 27	+			
28 - 31	+ +			
32 - 35	+ + +	+		
36 - 39		+ +		
40 - 43		+ + +	+	
44 - 47			+ +	
48 - 51			+ + +	+
52 - 55				+ +
56 - 59				+ + +

周径 cF	サイズ1	周径 cF	サイズ2	サイズ3	周径 cF	サイズ4
39 - 43	+					
43 - 47	+ +					
47 - 51	+ + +	46 - 50	+			
		50 - 54	+ +			
		54 - 58	+ + +	+		
		58 - 62		+ +		
		62 - 66		+ + +	61 - 65	+
					65 - 69	+ +
					69 - 73	+ + +

THUASNE

MOBIDERM DEVICE
モビダーム デバイス

モビダームは、キューブスポンジを不織布素材に包み込んだ、バンテージとパッド型の圧迫治療に用いる医療機器です。
モビダームは、解剖学的にどのような形状にもフィットする抜群の適合性を有します 。
そのため、浮腫減退を目的とした包帯として、または弾性着衣に仕立てることが可能です 。
多くの圧迫に使用する材料は、圧迫により浮腫を改善させるのに対し、モビダームは毛細リンパ管を刺激することで、毛細リンパ管からの回収を促し、浮腫を改善させます 。

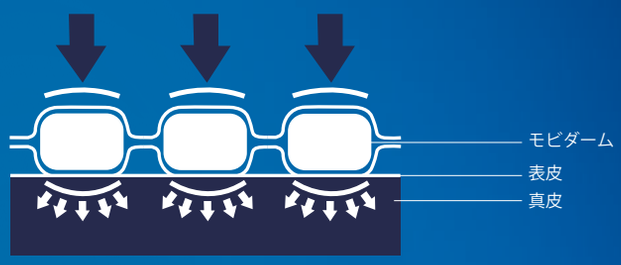

マイクロマッサージ効果

皮下組織の線維化、皮膚の硬化改善により排液効果を促進

- キューブ型のスポンジによる剪断応力と、スポンジが接触する領域とその周辺との間に圧力の差（分散圧）を作ることで、圧の強い領域から低い領域に向けてリンパ液の移動がおこります
- その作用は、筋の収縮によってより効果的に組織に働きかけます
- マッサージ効果により、皮下組織の線維化、皮膚の硬化を改善します

皮下組織を改善しながらリンパ液の排液効果を促す、卓越した圧迫用品としてリンパ浮腫の改善に寄与します 。

夜間の治療

PATENTED DEVICE

集中排液で得られた効果を維持するために、患者様は効果的で継続が可能なケアを選択する必要があります。
夜間モビダームを、日中に装着した弾性着衣から引き続き装着します 。
継続して浮腫にアプローチすることで、日中の治療効果を更に強化します。
夜間モビダームは、柔らかい伸縮性のある素材を使用することで、夜間装着に適したソフトな圧迫を与えるように設計されているため、夜間の治療にも広く受け入られています 。
内側にはモビダームが仕立てられ、リンパ循環を促進させてうっ滞液を誘導します 。

- 容易に着脱ができ、優しい圧力で就寝を阻害しません
- 日中の圧迫で得られた効果を維持させるため、夜間にも治療を継続します

取扱店

クラスⅠ　一般医療機器
承認番号：14B1X90001TU0003
発売元　ソルブ株式会社 メーカー事業部
〒222-0033
神奈川県横浜市港北区新横浜 2-2-15 パレアナビル 4 階
TEL：045-476-3005　FAX：045-476-3006
URL：http://thuasne.solve-net.com/
製造元　THUASNE（チュアンヌ社 / フランス）